Interfluid
spol. s r.o.

Od myšlenky k realitě…

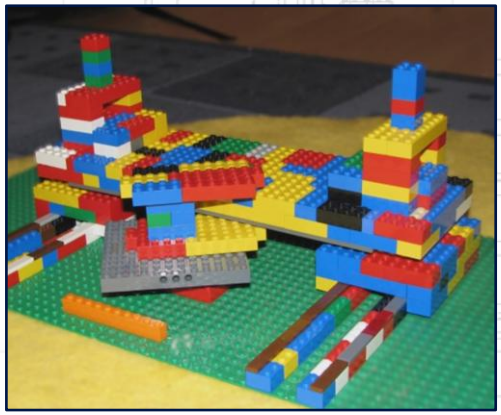

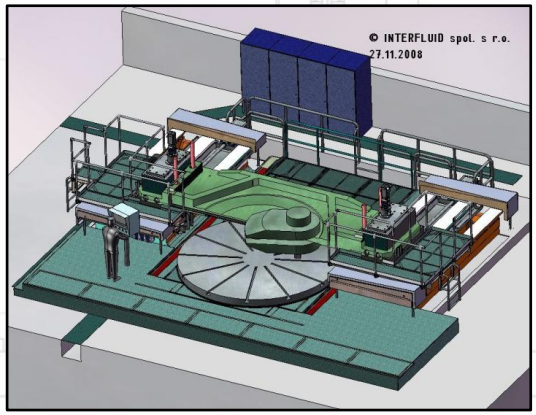

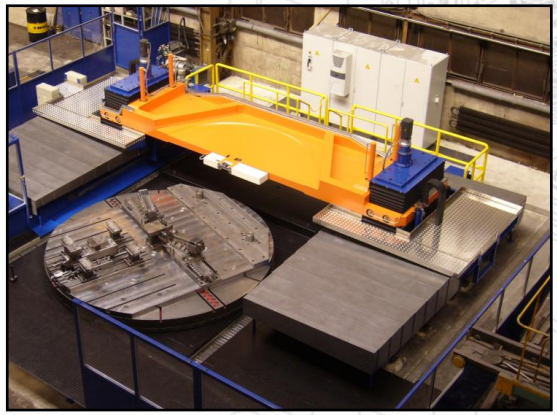

NAŠE Odbornost & Inovace

Dáváme světu pohyb
We give world movement
Wir geben Bewegung dem Welt

©2001 Miroslav Bova & Václav Sivák

"Strojírenská společnost a vašeho obchodního partnera při výzkumu, vývoji, konstrukci a realizaci prototypů strojů a jejich pohonných systémů s využitím **hydraulických, pneumatických nebo elektrických mechanismů** přenosu energie s řídicími systémy pro regulaci výstupních parametrů strojů"

"Společnost od roku 2001, začínali jsme s vizí být přední technicko-inženýrskou společností na **Českém** a **Slovenském trhu**."

"Uplatňujeme naše **technické** a **technologické znalosti** při **návrhu, výrobě a montáži** výrobních strojů a systémů. Ve spolupráci s předními českými a evropskými společnostmi dodáváme **optimalizovaná řešení** s vysokou provozní spolehlivostí a dlouhou životností. Naše komplexní služby zahrnují **kompletní údržbu a opravy**, abychom zajistili trvalý výkon."

Interfluid
spol. s r.o.

Více než
> 750
Unikátních
projektů

100% naše
vlastní
Know-how

Partnerství
s
univerzitami

Více než
> 3
trhy

UNIVERSITÉ DE LORRAINE

ŽILINSKÁ UNIVERZITA
UNIVERSITAS SOLNENSIS

VSB TECHNICAL UNIVERSITY OF OSTRAVA

NAŠI Klienti

Dáváme světu pohyb
We give world movement
Wir geben Bewegung dem Welt

©2001 Miroslav Bova & Václav Sivák

„Vybraní klienti, se kterýma spolupracujeme a kterým jsme pomohli naplnit jejich vize.“

SIEMENS
USED IN 1833 AUSTIN & EVER SINCE
TATRA
Vitkovice Milmet
HYUNDAI
SHIMANO
teva
ABB
IVECO BUS
OSTROJ
ŠKODA
ROCKWOOL

A další...

NAŠE Služby

Dáváme světu pohyb
We give world movement
Wir geben Bewegung dem Welt

©2001 Miroslav Bova & Václav Sivák

PROJEKCE

Interfluid spol. s r.o.

Dobrý design je nejdůležitější součástí dobře fungujícího stroje. Naše konstrukční práce jsou prováděny v 3D CAD softwaru SolidWorks.

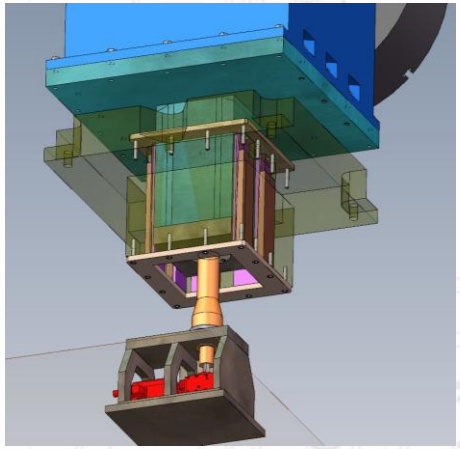

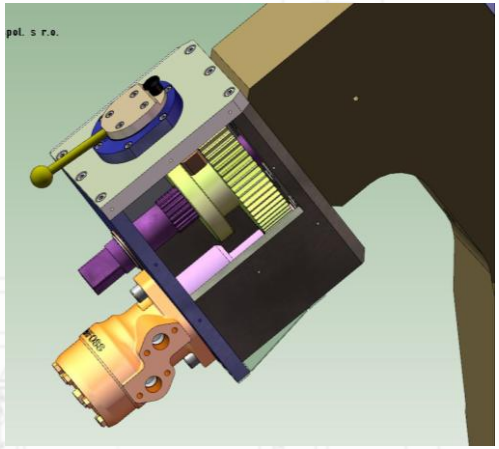

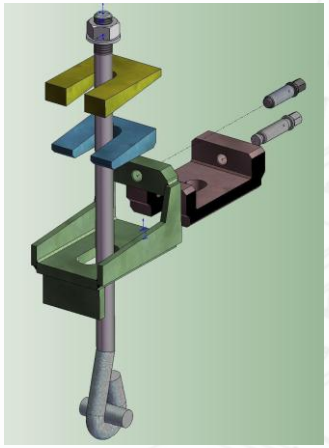

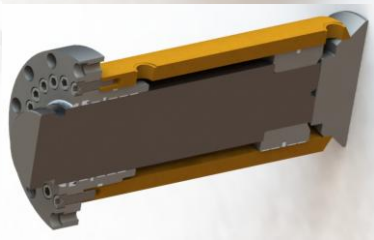

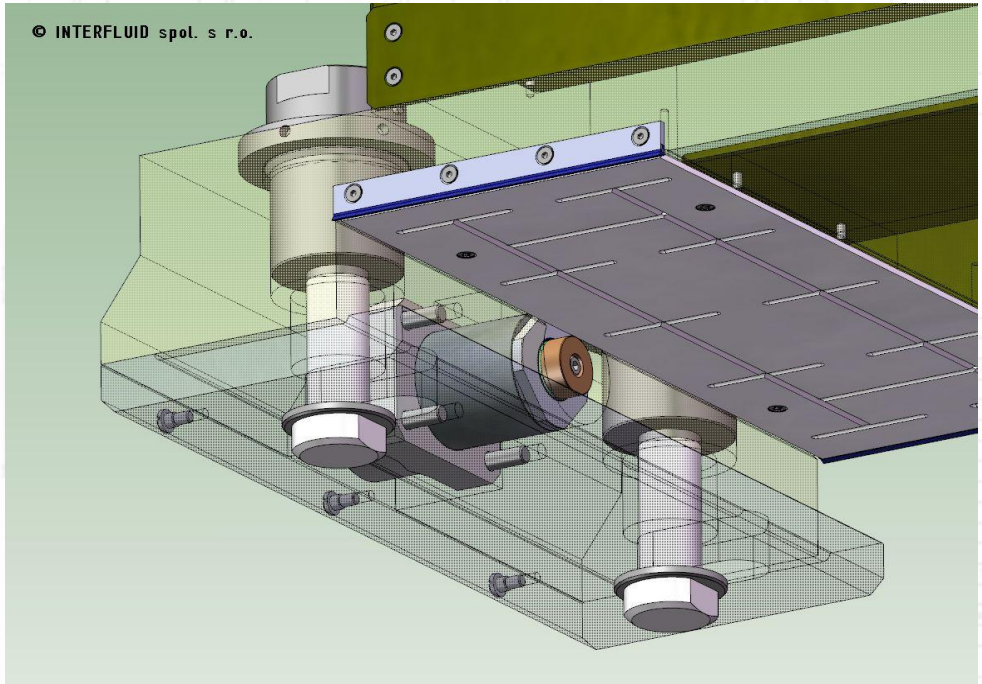

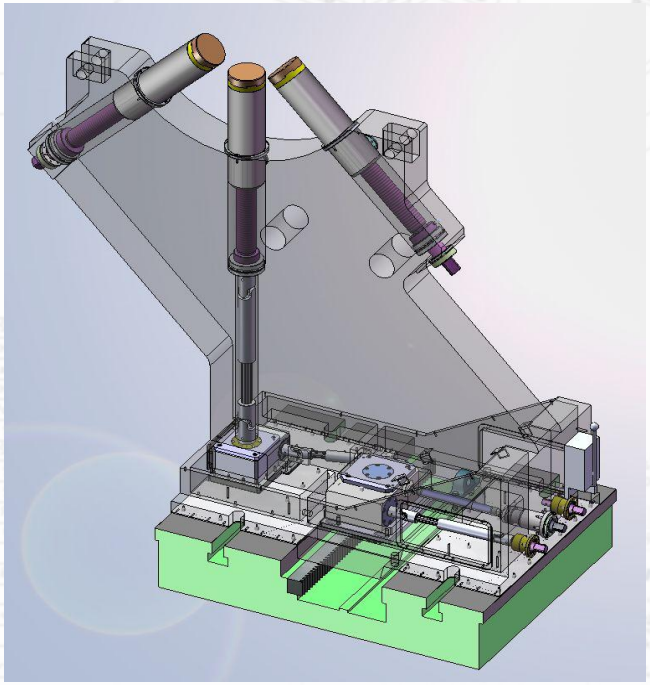

ENGINEERING

Interfluid spol. s r.o.

Všechny klíčové komponenty našich zařízení jsou kontrolovány pomocí metody FEM v programu Solidworks Simulation / Cosmos.

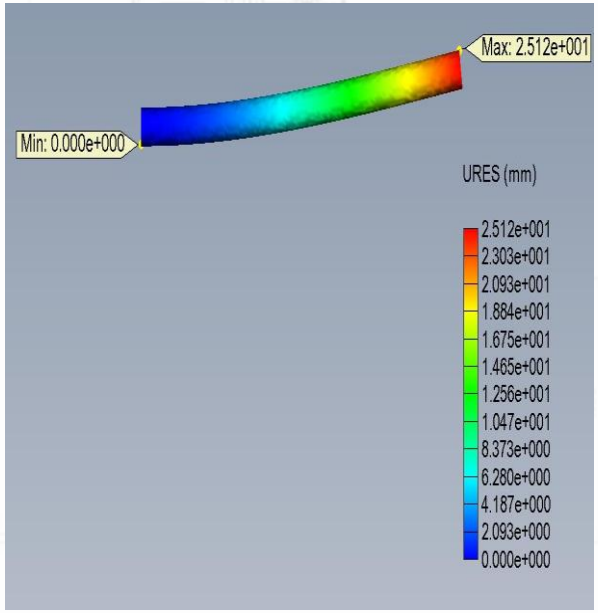

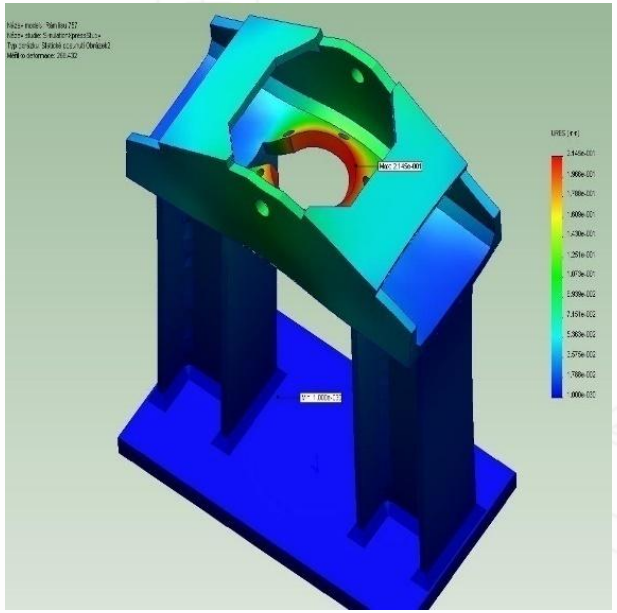

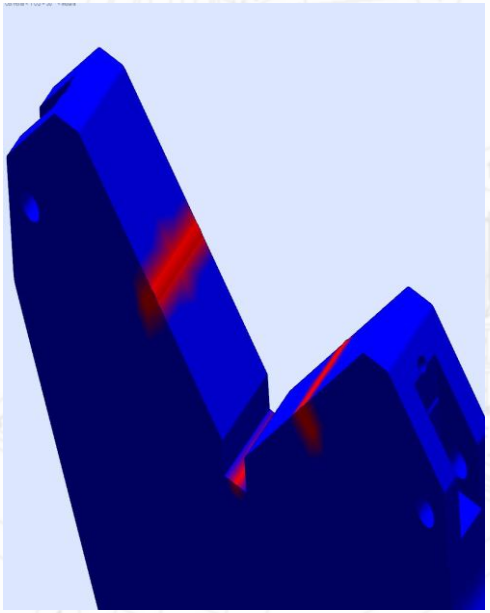

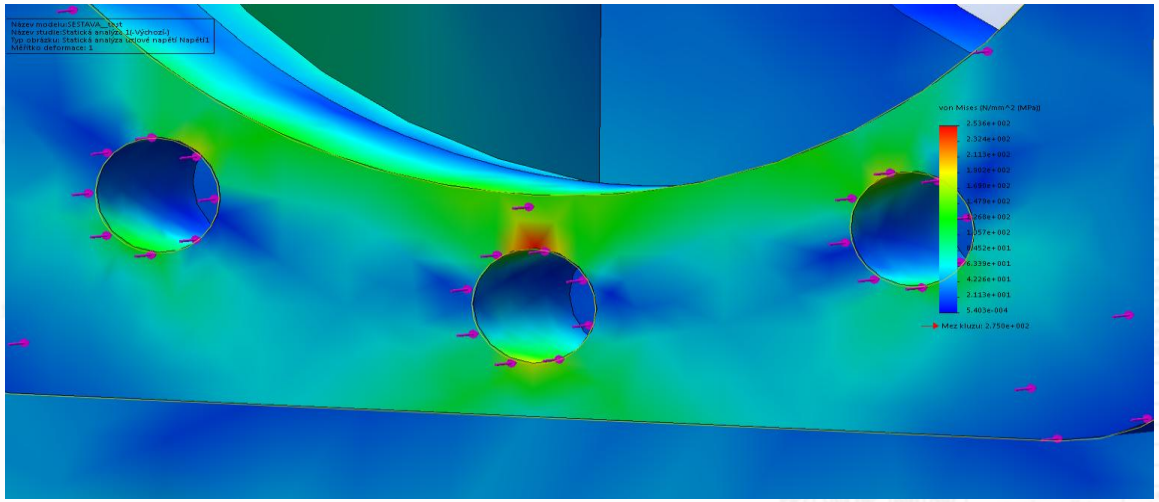

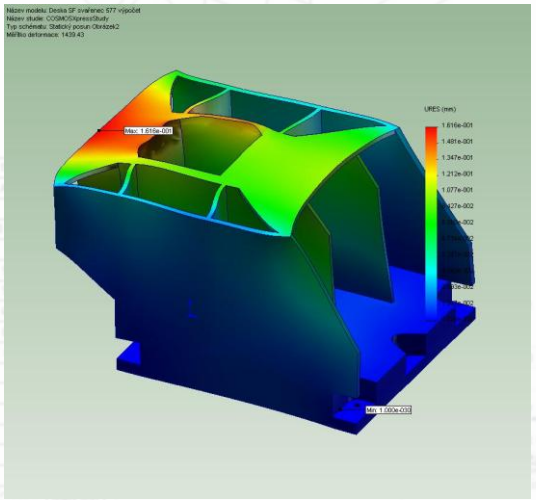

VÝSTAVBA A REALIZACE NA MÍSTĚ

Od konceptu až po dokončení dodáváme technická řešení na míru. Navrhujeme, vyrábíme a realizujeme specializované strojní zařízení pro konstrukci a výrobu. Projekty jsou přizpůsobeny s ohledem na přesnost, efektivitu a výkon v reálném světě.

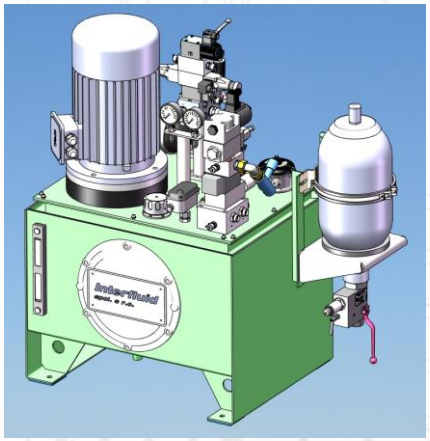

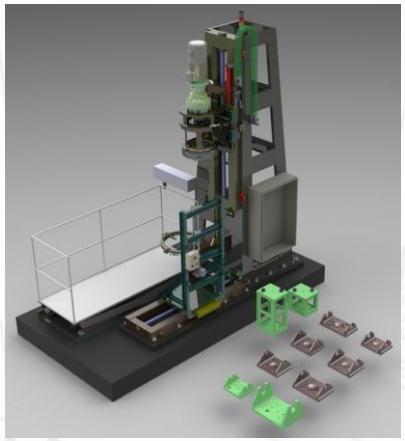

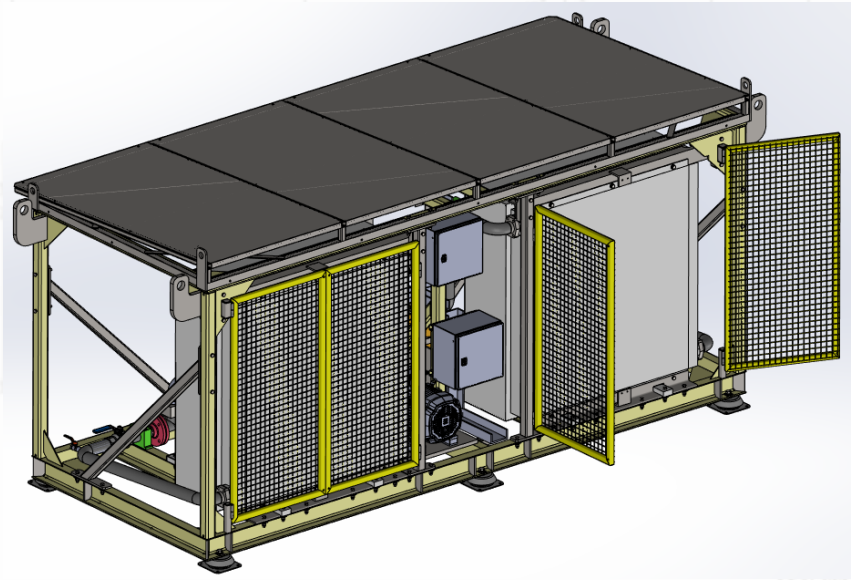

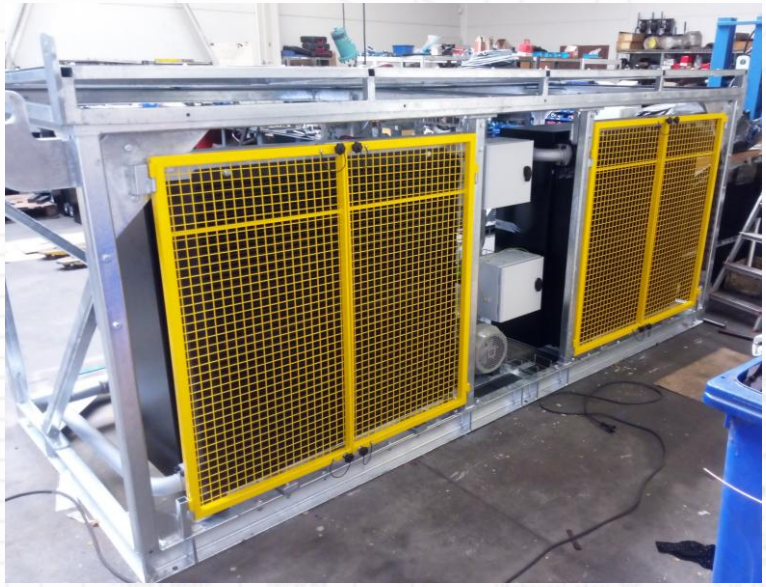

UDRŽBA A SERVIS

Poskytujeme odborný servis, modernizace a renovace hydraulických a pneumatických systémů, zajišťujeme spolehlivost a efektivitu prostřednictvím pokročilé diagnostiky a řešení na míru.

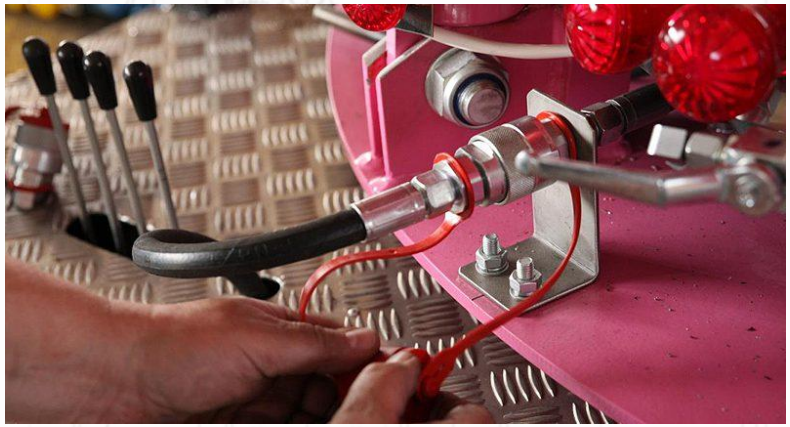

VÝZKUM A VÝVOJ (R&D)

Naše výzkumné a vývojové aktivity jsou realizovány v rámci projektů EU, v úzké spolupráci s předními univerzitami, včetně VŠB-TU Ostrava, Univerzity v Metz ve Francii a Žilinské univerzity.

UNIVERSITÉ DE LORRAINE

ŽILINSKÁ UNIVERZITA · VYSOKÁ ŠKOLA DOPRAVY A SPOJOV ŽILINA · UNIVERSITAS SOLNENSIS

VSB TECHNICAL UNIVERSITY OF OSTRAVA

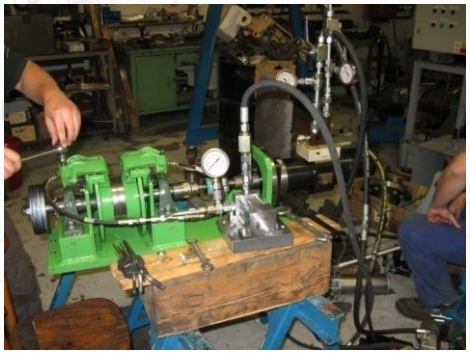

PRODEJ HYDRAULICKÝCH KOMPONENTŮ

Prostřednictvím důvěryhodných partnerů nabízíme širokou škálu hydraulických a pneumatických komponentů. Některé jsou k dispozici k přímému zakoupení na našem **E-SHOPU** (**www.interfluid.com**).

Pro více poptávek nás neváhejte kontaktovat na adrese: **obchod@interfluid.com**

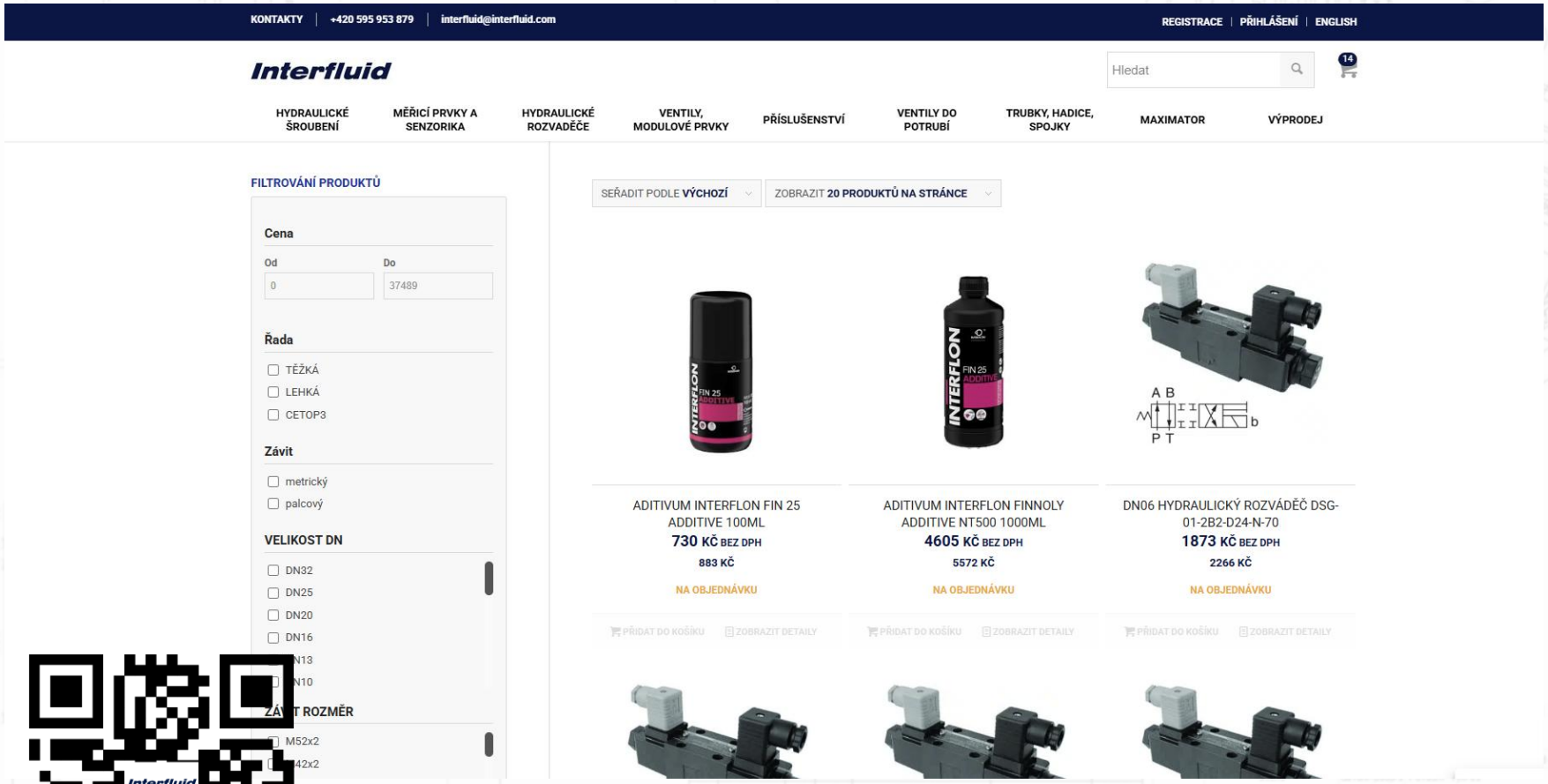

PRODUKTOVÉ
Kategorie

Dáváme světu pohyb
We give world movement
Wir geben Bewegung dem Welt

©2001 Miroslav Bova & Václav Sivák

PRODUKTOVÁ KATEGORIE:

JEDNOÚČELOVÉ STROJE

Ve společnosti Interfluid navrhujeme a vyrábíme stroje na míru tak, aby plnily konkrétní průmyslové úkoly s maximální efektivitou a přesností. Podívejte se na tyto obrázky níže od prvního nápadu až po realitu.

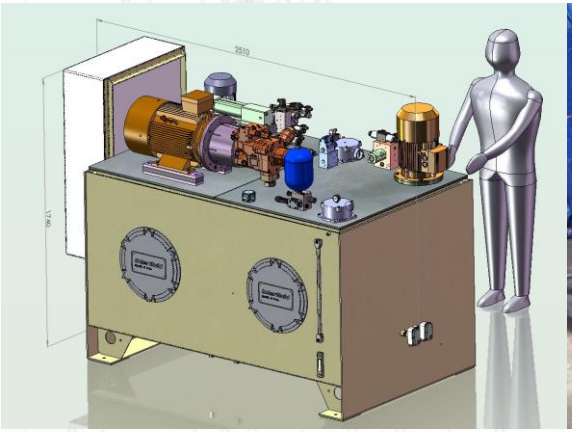

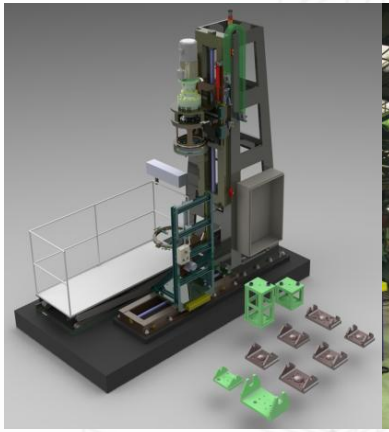

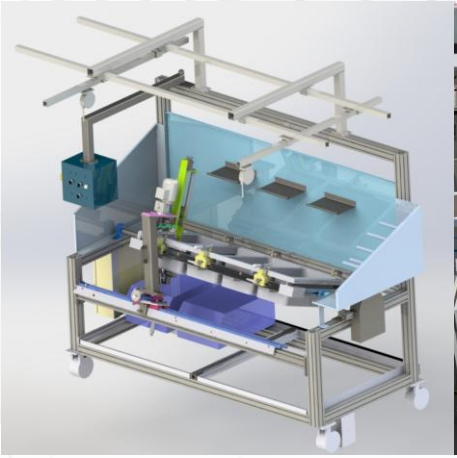
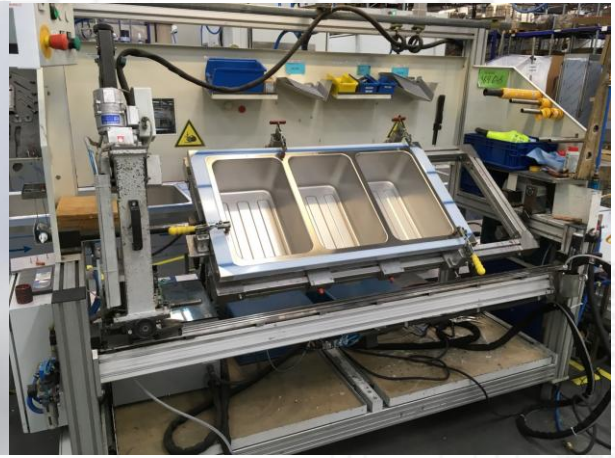
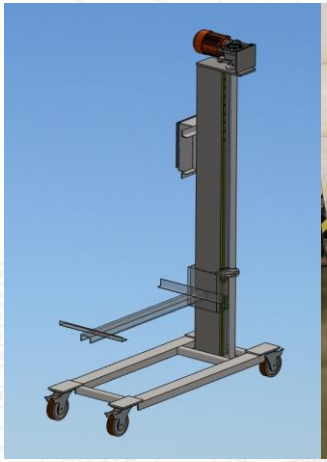

PRODUKTOVÁ KATEGORIE:

JEDNOÚČELOVÝ STROJ – STAVEBNÍ PRŮMYSL

Navrhujeme a vyrábíme jednoúčelové stroje na zakázku pro přesné operace ve stavebnictví a lehké výrobě – včetně systémů pro výrobu dutinových posuvných dveří a automatizovaného plnění speciálních spotřebních výrobků.

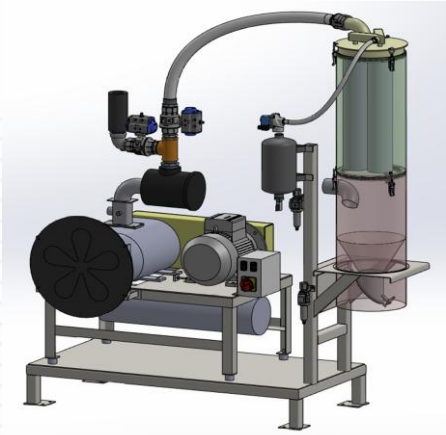

PRODUKTOVÁ KATEGORIE:

AUTOMOTIVE PRŮMYSL

Navrhujeme a vyrábíme jednoúčelové stroje na zakázku pro přesné operace v automobilovém průmyslu pro testování senzorů sedadel.

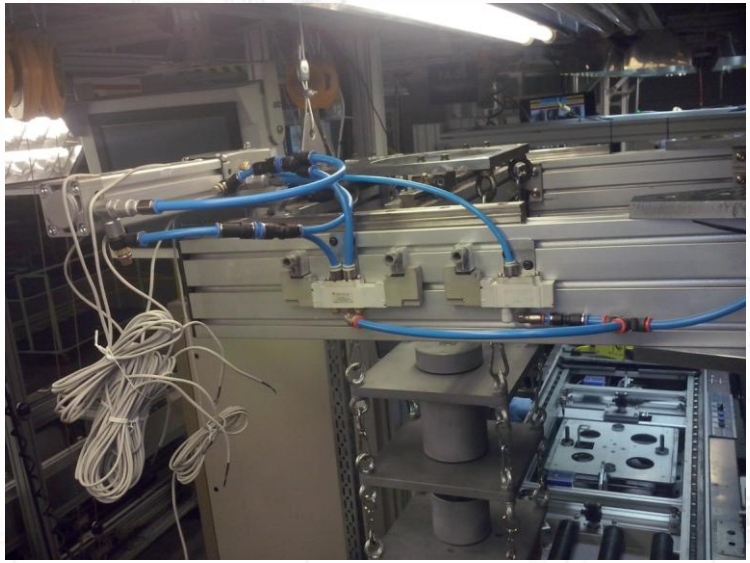

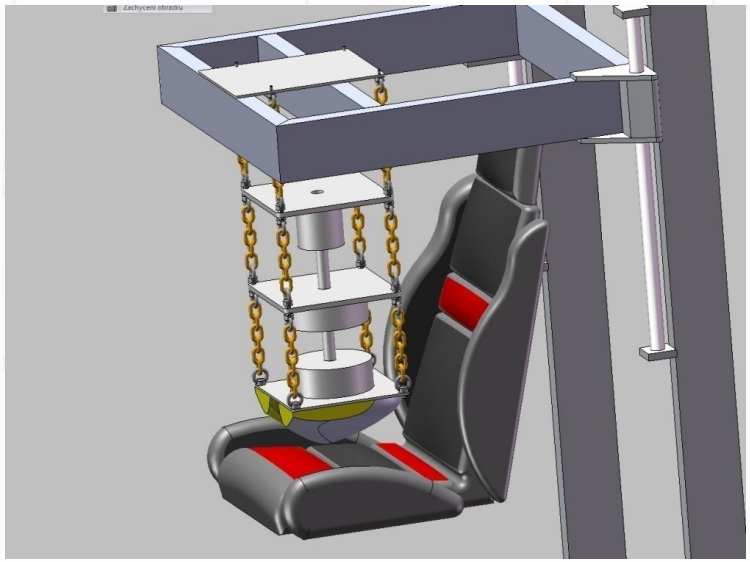

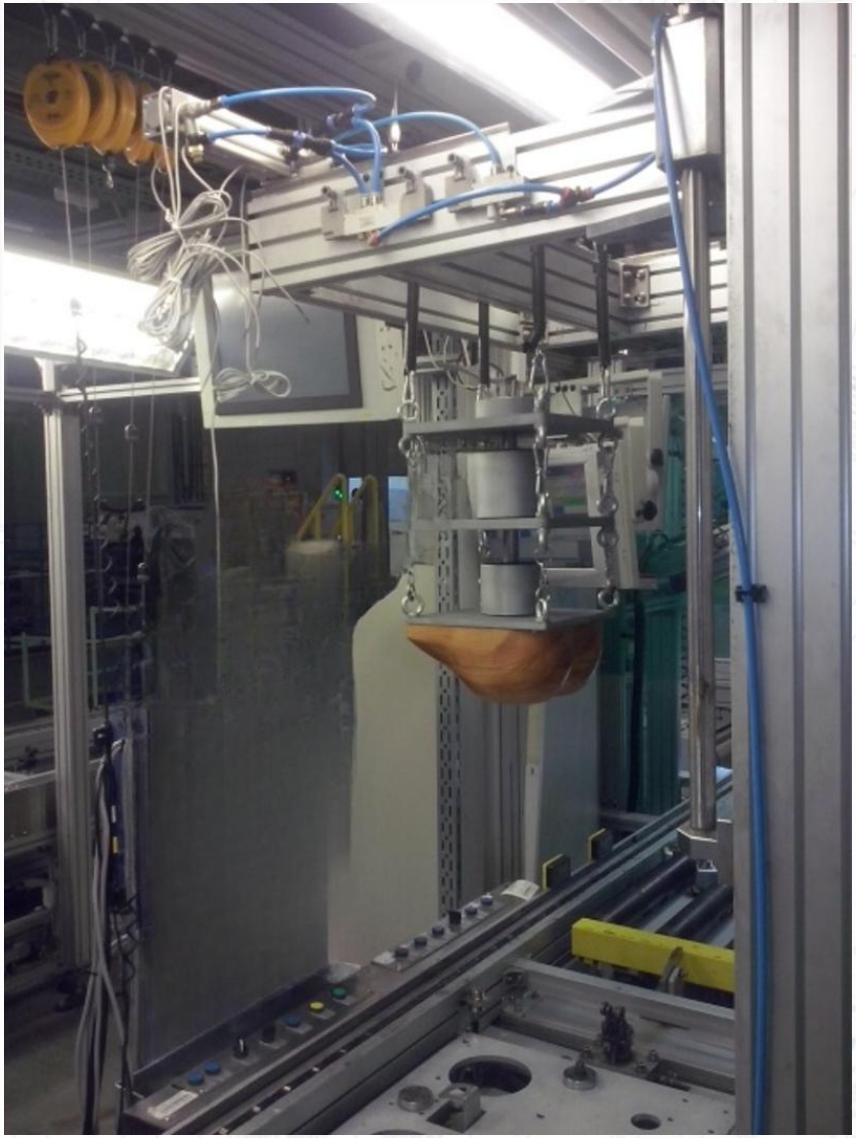

PRODUKTOVÁ KATEGORIE:

MONTÁŽNÍ LINKY V AUTOMOTIVE

Navrhujeme a vyrábíme jednoúčelové stroje na zakázku pro přesné provozy v automobilovém sektoru, se zaměřením na montážní linky autobusů. Naše systémy i mimo jiné zahrnují hydraulické zvedací plošiny pro zvedání vozidel a specializované stroje pro montáž a zpracování čelních skel.

PRODUKTOVÁ KATEGORIE:

VÝVOJ TESTOVACÍCH ZAŘÍZENÍ – AUTOMOTIVE PRŮMYSL

Navrhujeme a vyrábíme zkušební zařízení a jednoúčelové výrobní stroje pro automobilový průmysl. Naše řešení podporují přesné montážní operace a funkční testování komponent.

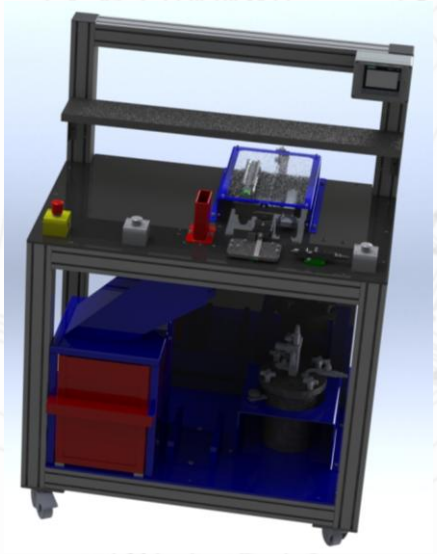

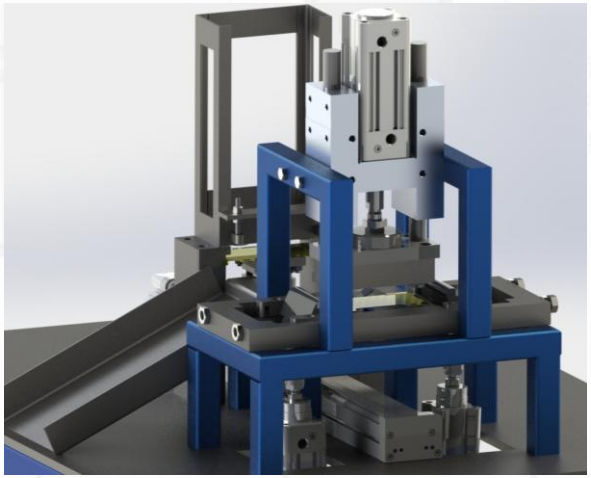

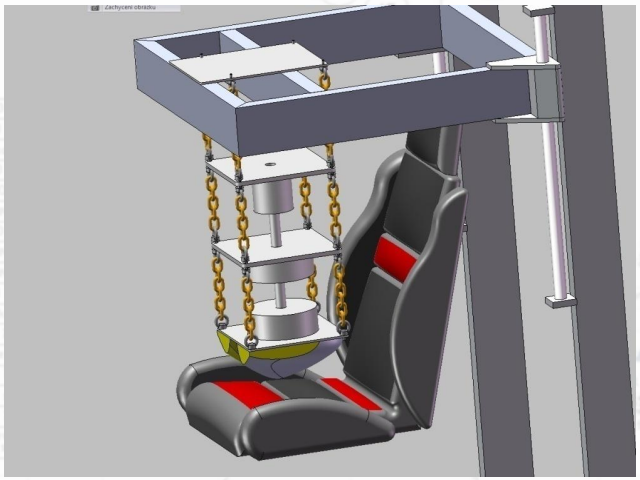

PRODUKTOVÁ KATEGORIE:

MOBILNÍ A KOLEJOVÉ STROJE

Specializujeme se na rekonstrukce a servis mobilních a kolejových strojů. Naše odborné znalosti pokrývají mechanické i hydraulické systémy v celé řadě průmyslových vozidel.

PRODUKTOVÁ KATEGORIE:

TESTOVACÍ ZAŘÍZENÍ A LINKY

Testovací zařízení se stala nezbytnou součástí moderního života. Jako uživatelé si často neuvědomujeme, kolik komponent je testováno a jak zásadní testování skutečně je. Naše zkušební systémy prokázaly svou hodnotu v celé řadě průmyslových odvětví.

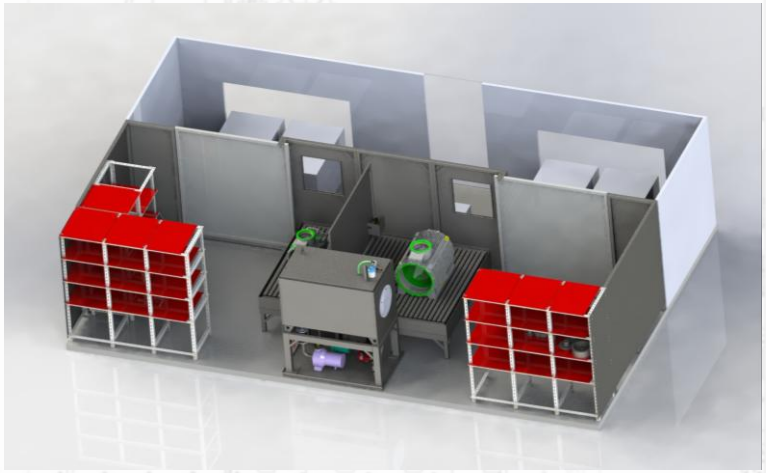

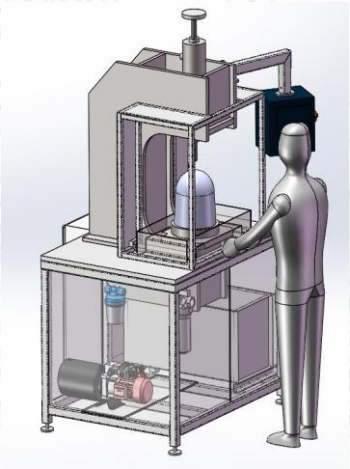

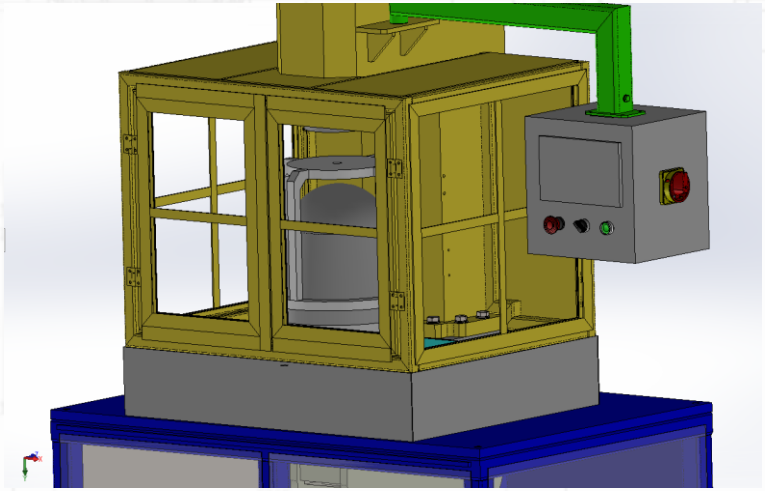

TESTOVACÍ ZAŘÍZENÍ A LINKY – LETECKÝ PRŮMYSL

Interfluid spol. s r.o.

Testovací zařízení se stala nezbytnou součástí moderního života. Jako uživatelé si často neuvědomujeme, kolik komponent je testováno a jak zásadní testování skutečně je. Naše zkušební systémy prokázaly svou hodnotu v celé řadě průmyslových odvětví.

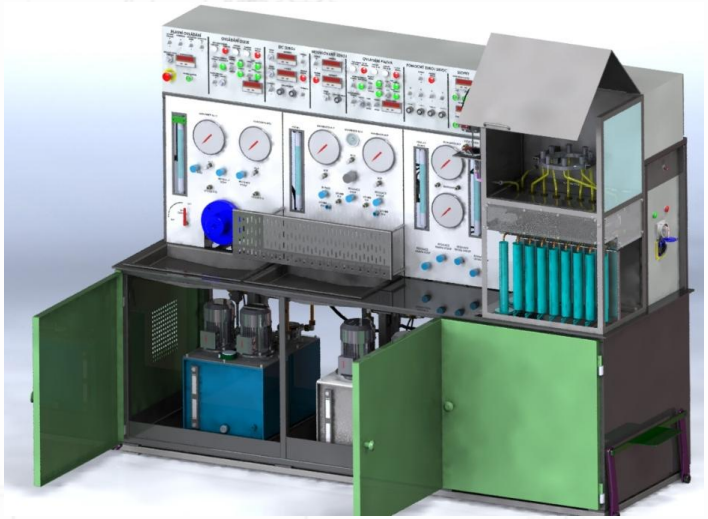

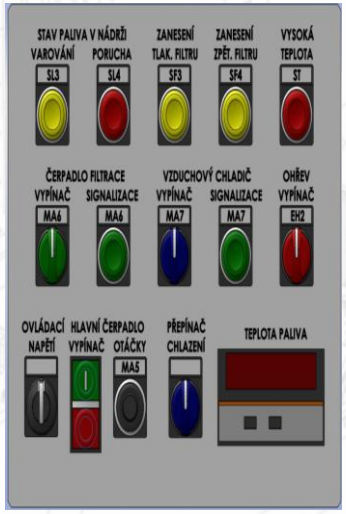

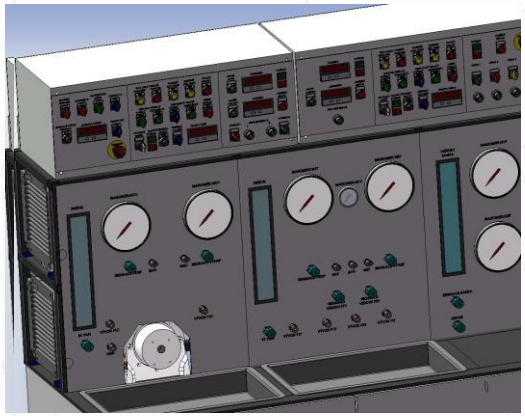

PRODUKTOVÁ KATEGORIE:

ZÁBAVNÍ PRŮMYSL - KOLOTOČE

Zajišťujeme vývoj hydraulických systémů pro zábavní techniku, včetně návrhu a výroby funkčních prototypů.

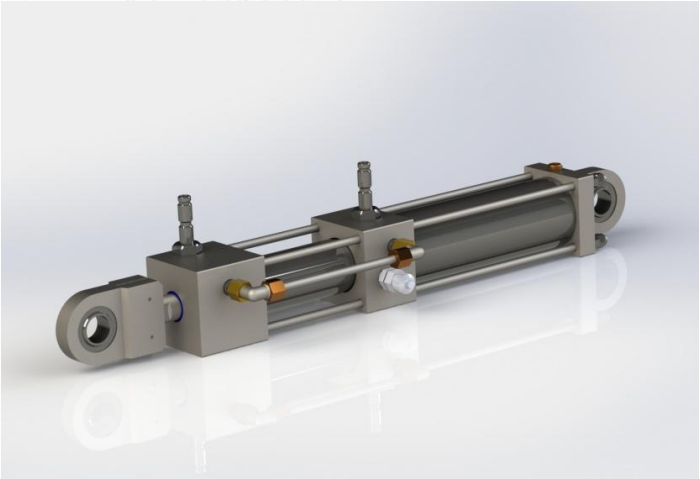

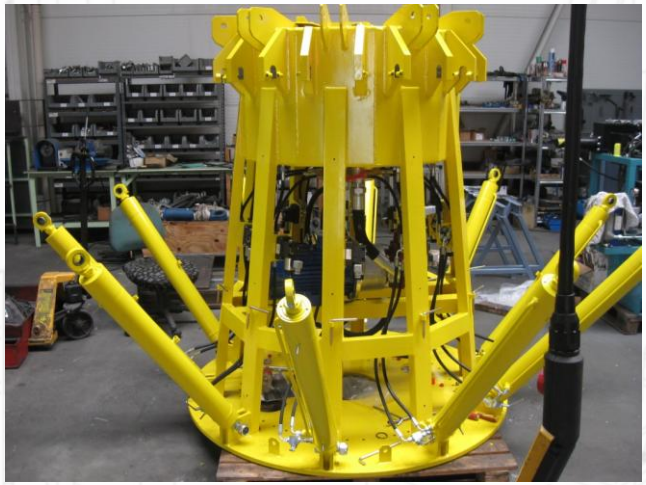

PRODUKTOVÁ KATEGORIE:

PRŮMYSLOVÉ LINKY

Inovativní řešení pro moderní výrobu.
Od konceptu až po výrobu – stvořeno pro výkon a produktivitu.

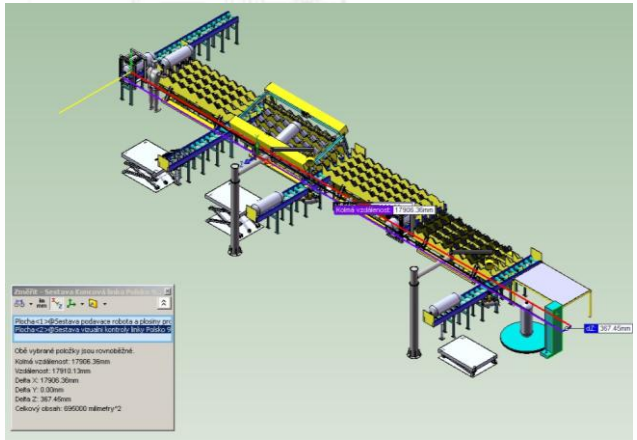

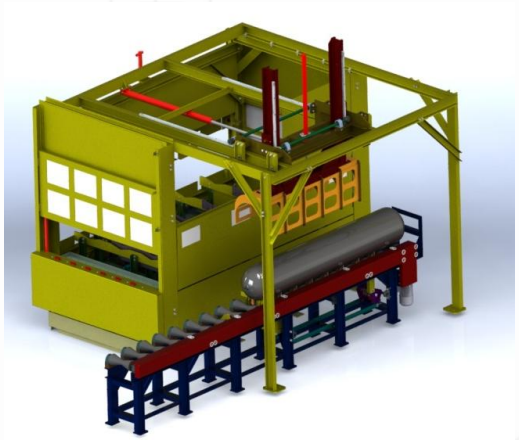

PRODUKTOVÁ KATEGORIE:

PRŮMYSLOVÉ LINKY – VÁLEČKOVÉ DOPRAVNÍKY

Interfluid spol. s r.o.

Vybaven gumovými válečky v jedinečném tvaru pro hladký transport materiálu. K dispozici také v bílém provedení.

PRŮMYSLOVÉ LINKY – KROKOVÉ DOPRAVNÍKY

Interfluid spol. s r.o.

Navrženo pro přepravu těžkých nákladů – nosnost až 2000 kg.
Precizní konstrukce pro náročné průmyslové provozy.

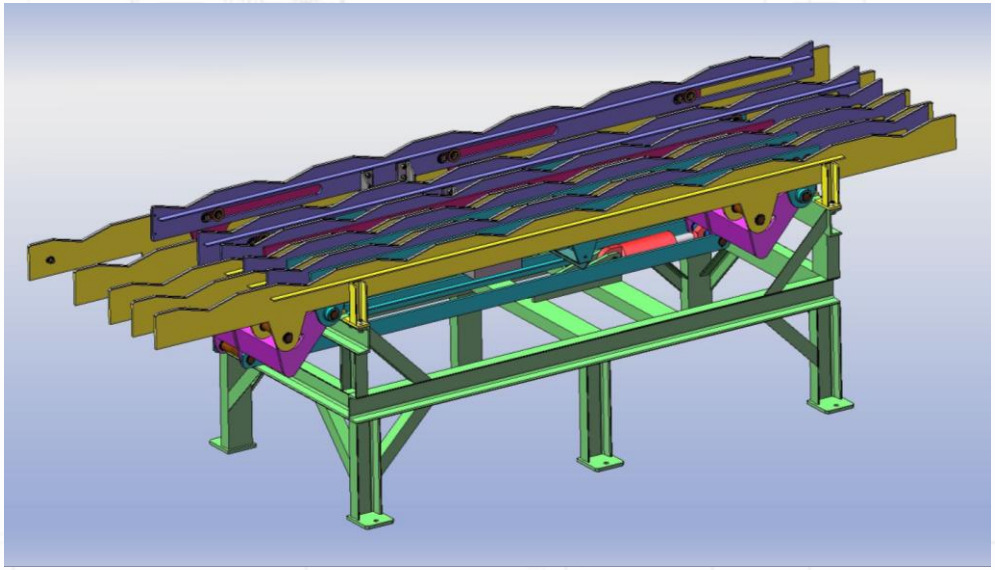

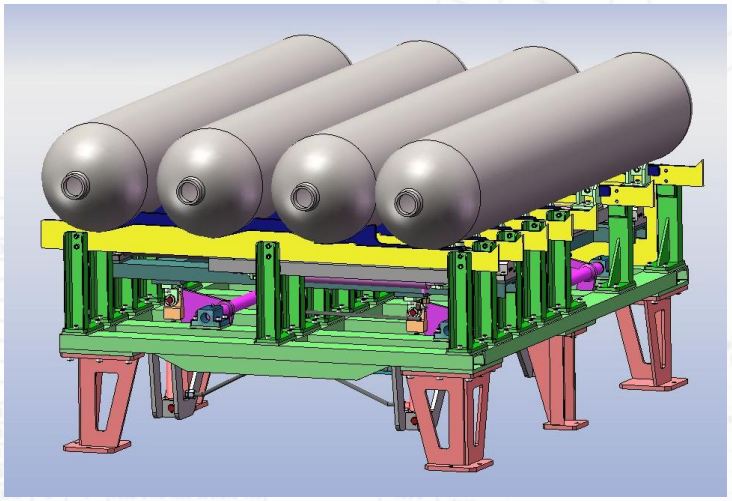

PRODUKTOVÁ KATEGORIE:

MAZACÍ SYSTÉMY

Velké mazací systémy s objemem přes 10 000 litrů. Určeno pro mazání turbín a energetických zařízení.

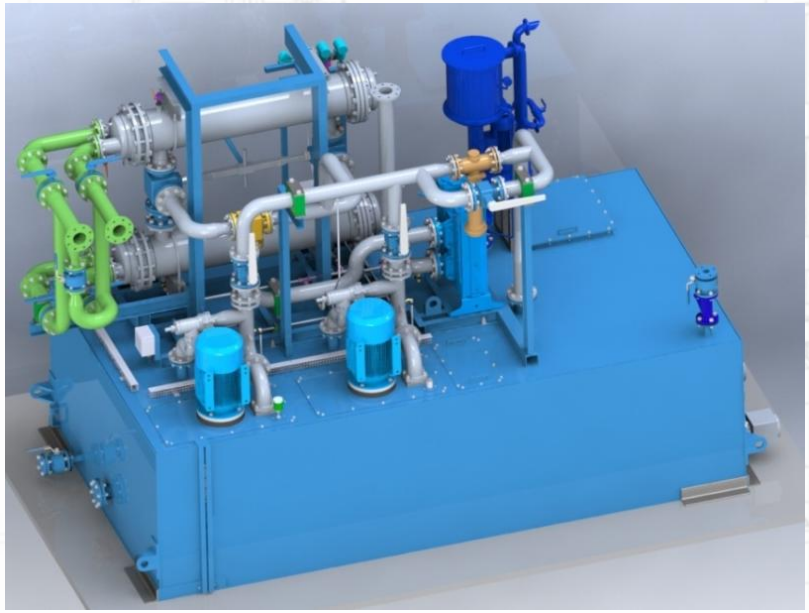

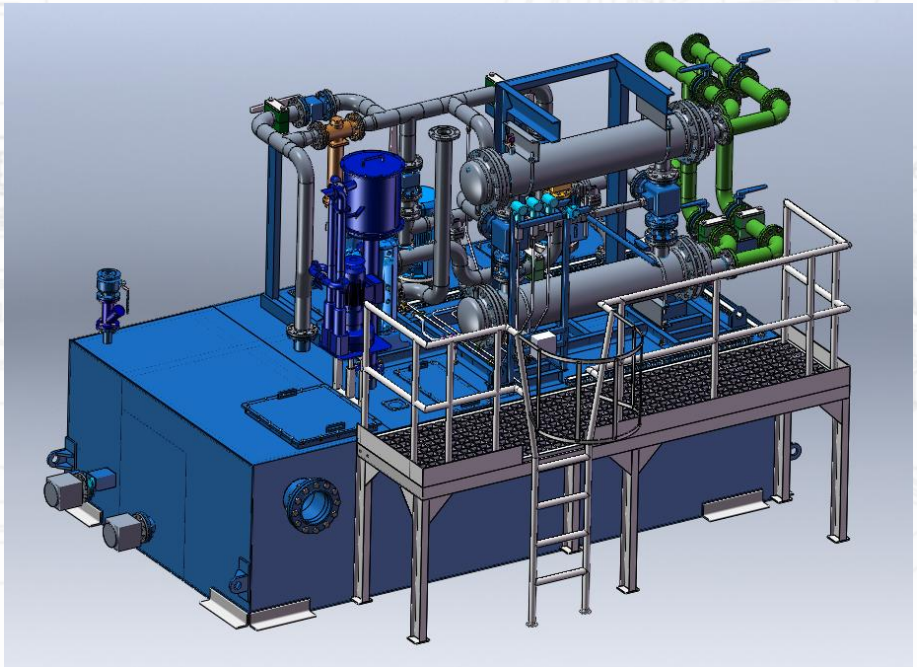

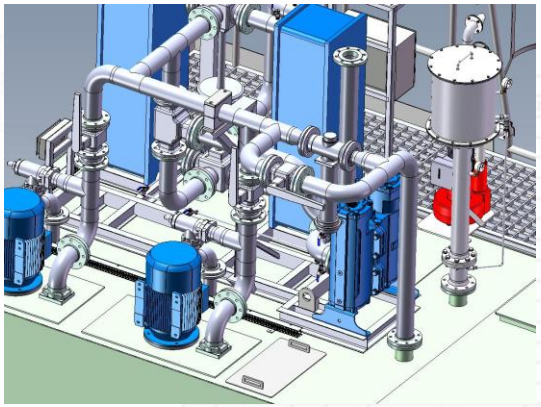

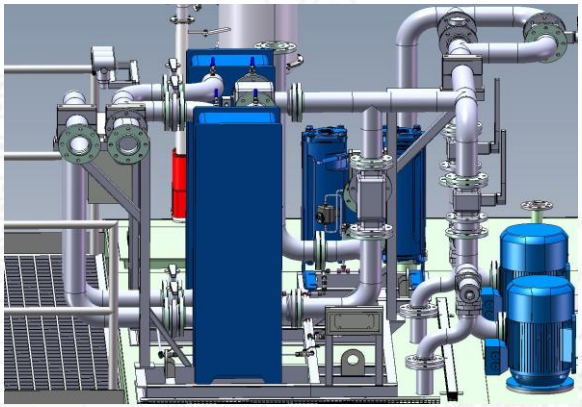

PRODUKTOVÁ KATEGORIE:

HYDRAULICKÉ AGREGÁTY

Robustní a kompaktní jednotky určené pro náročná průmyslová prostředí. Vyvinuto ve spolupráci se společností Interfluid pro zajištění vysoké účinnosti, spolehlivosti a snadné integrace. Ideální pro napájení lisů, zvedacích systémů a automatizovaných výrobních linek.

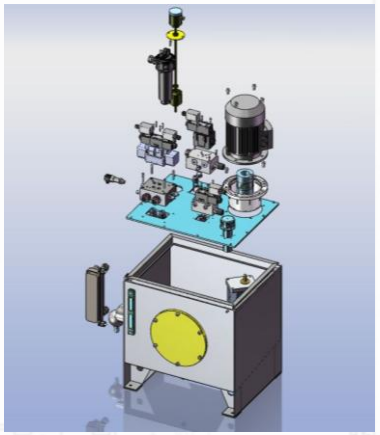

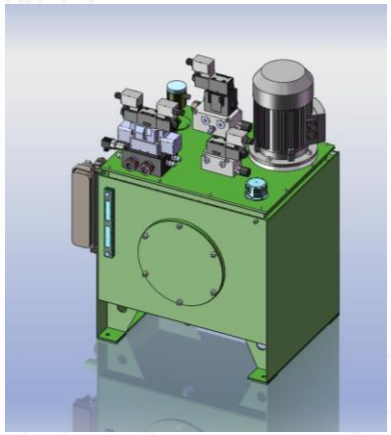

PRODUKTOVÁ KATEGORIE:

OBRÁBĚCÍ STROJE

Komplexní řešení pro obrábění, tváření a automatizovanou výrobu. Navrhujeme a dodáváme systémy na míru – od samostatných strojů až po kompletní linky. Vytvořeno pro přesnost, odolnost a bezproblémovou integraci do vašich pracovních postupů.

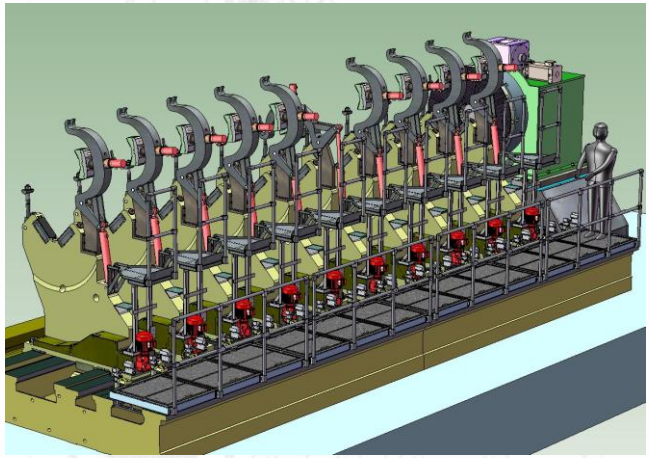

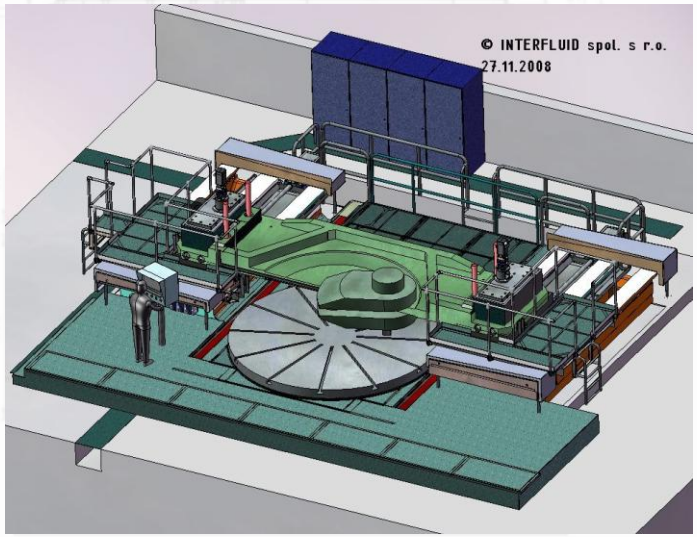

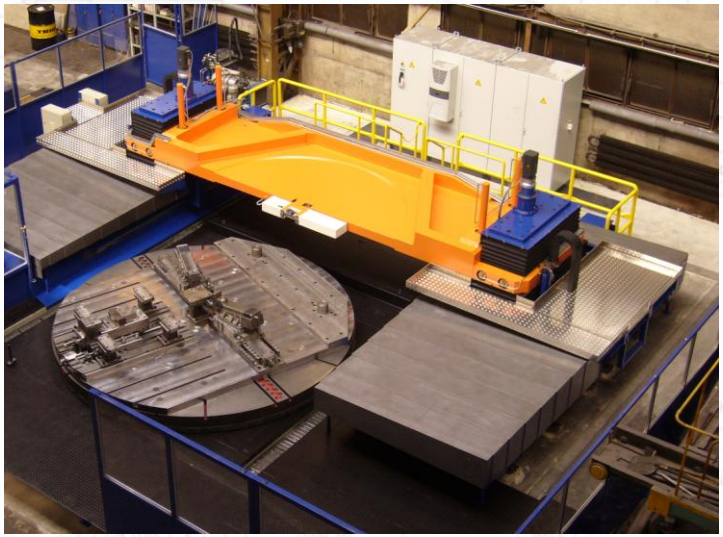

PRODUKTOVÁ KATEGORIE:

OBRÁBĚCÍ STROJE

Komplexní řešení pro obrábění, tváření a automatizovanou výrobu. Navrhujeme a dodáváme systémy na míru – od samostatných strojů až po kompletní linky. Vytvořeno pro přesnost, odolnost a bezproblémovou integraci do vašich pracovních postupů.

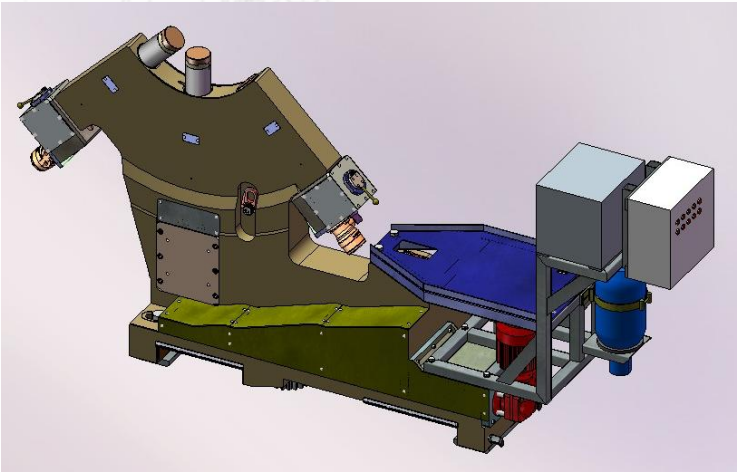

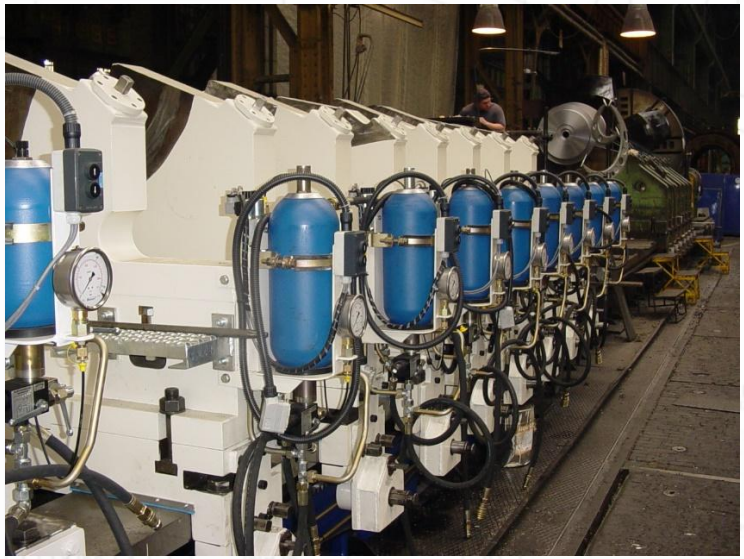

PRODUKTOVÁ KATEGORIE:

VYSOKOTLAKÁ HYDRAULIKA

Specializované systémy určené pro extrémní sílu a přesné ovládání. Ideální pro tváření, upínání a náročné aplikace. Navrženo pro spolehlivost v nejnáročnějších průmyslových prostředích.

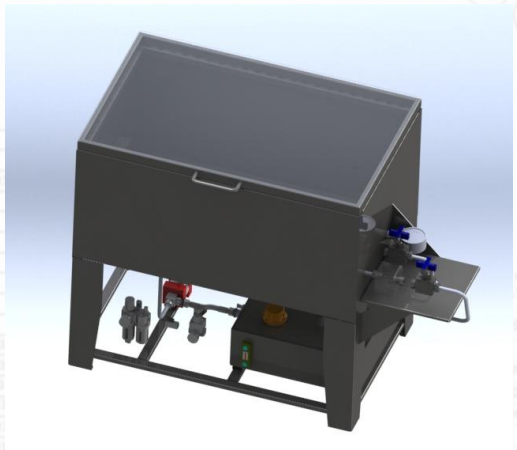

PRODUKTOVÁ KATEGORIE:

HYDRAULICKÉ VÁLCE

Precizní konstrukce pro výkonný, lineární pohyb v průmyslových systémech. Vlastní rozměry, délky zdvihu a možnosti montáže, aby vyhovovaly vašim přesným potřebám. Navrženo pro odolnost, vysoký tlak a bezproblémovou integraci do vašeho strojního zařízení.

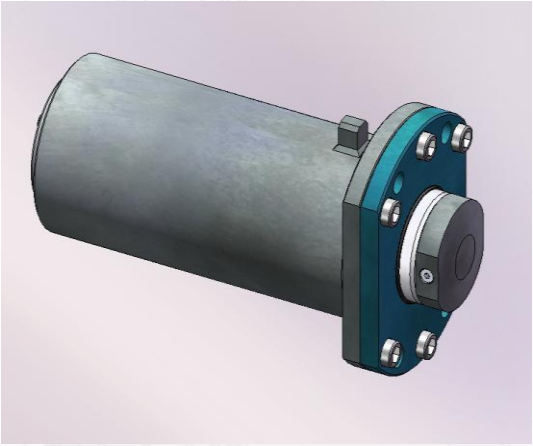

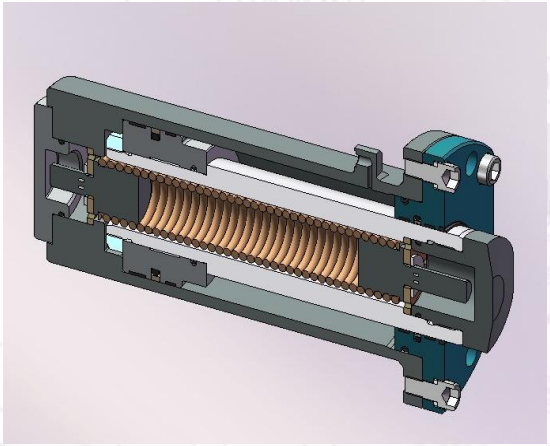

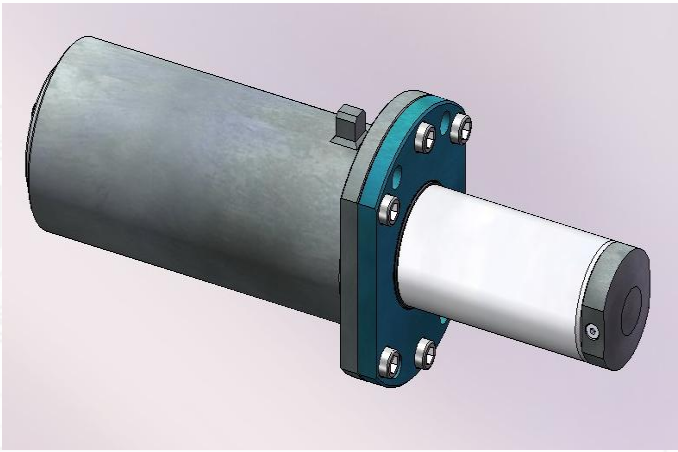

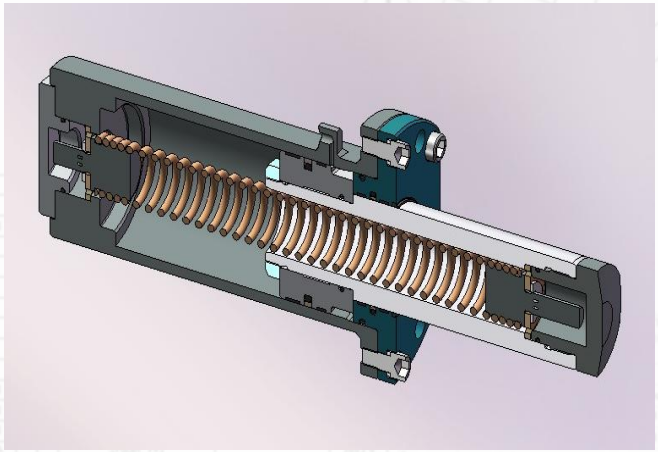

PRODUKTOVÁ KATEGORIE:

MONTÁŽE POTRUBNÍCH SYSTÉMŮ

Kompletní potrubní systémy přizpůsobené pro hydraulické, pneumatické a procesní aplikace. Od návrhu a prefabrikace až po instalaci na místě. Vyrobeno tak, aby splňovalo nejvyšší standardy bezpečnosti, odolnosti a výkonu.

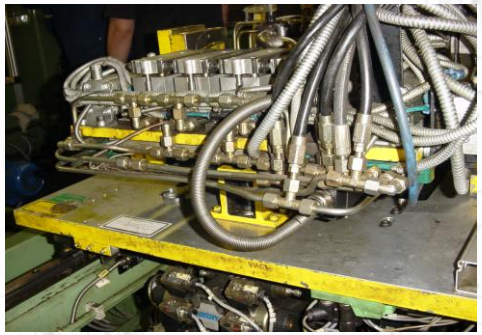

PRODUKTOVÁ KATEGORIE:

CHLADICÍ A FILTRAČNÍ SYSTÉMY

Navrženo pro udržení optimální teploty a čistoty kapaliny v náročných operacích. Jednotky na míru s integrovanými čerpadly, filtry a výměníky tepla. Spolehlivý výkon pro hydraulické, mazací a procesní kapalinové systémy.

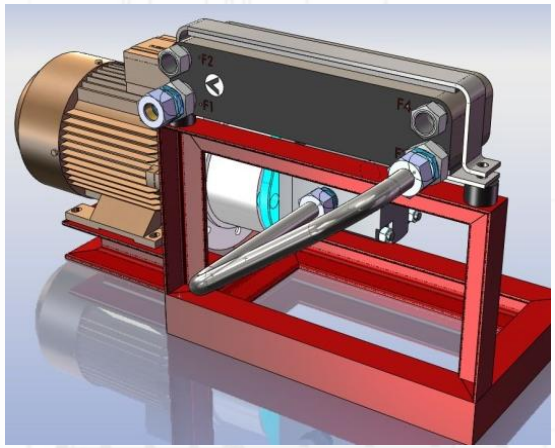

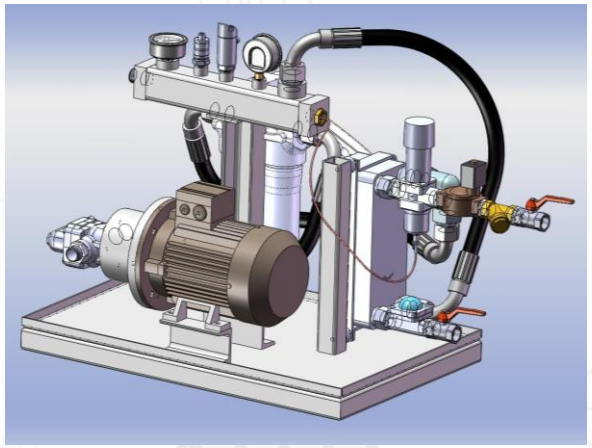

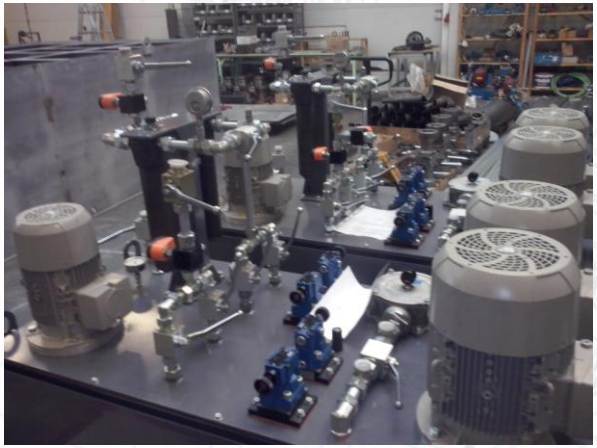

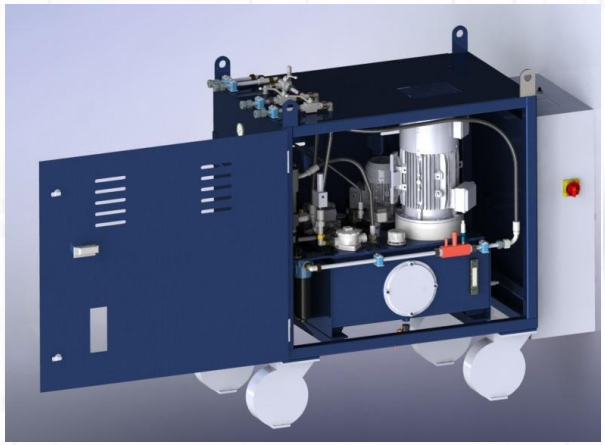

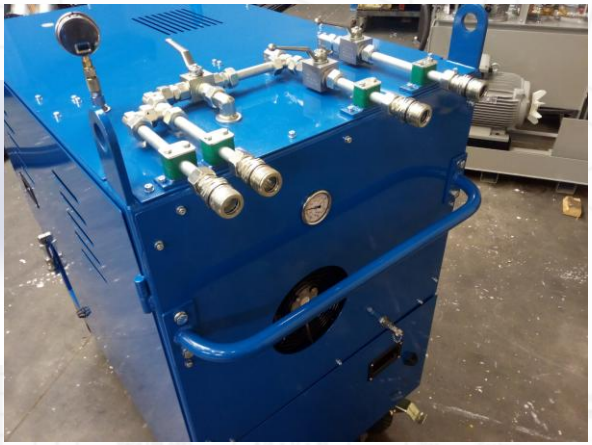

PRODUKTOVÁ KATEGORIE:

HYDRAULICKÝ LIS

Vlastní konstrukce, unifikovaná řada ve variantách 20, 50 a 100 tun – k dispozici také ve verzích s nebezpečím výbuchu. Jeden z nejstarších tvářecích nástrojů v historii, který je stále nezbytný v moderní výrobě. Robustní, spolehlivý a zkonstruovaný pro přesnost při každém pohybu.

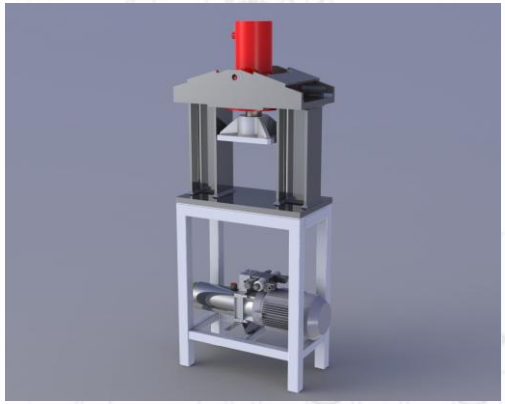

PRODUKTOVÁ KATEGORIE:

HYDRAULICKÝ LIS – ARMADNÍ PRŮMYSL

Interfluid spol. s r.o.

Vlastní konstrukce, unifikovaná řada ve variantách 20, 50 a 100 tun – k dispozici také ve verzích s nebezpečím výbuchu. Jeden z nejstarších tvářecích nástrojů v historii, který je stále nezbytný v moderní výrobě. Robustní, spolehlivý a zkonstruovaný pro přesnost při každém pohybu.

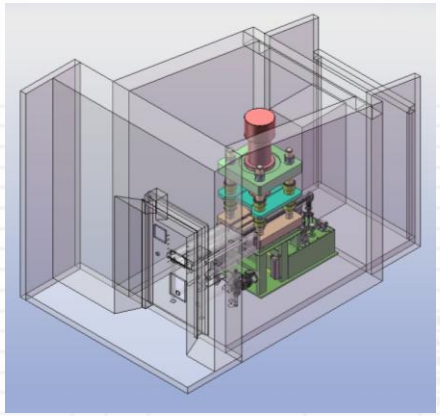

PRODUKTOVÁ KATEGORIE:

ELEKTRICKÉ OHŘEVY SYSTÉMŮ

Jednotky na míru pro přesnou a efektivní regulaci teploty v průmyslových procesech. Integrováno s čerpadly, nádržemi a automatizací pro bezproblémový provoz. Ideální pro aplikace vyžadující čistou, spolehlivou a konzistentní dodávku tepla.

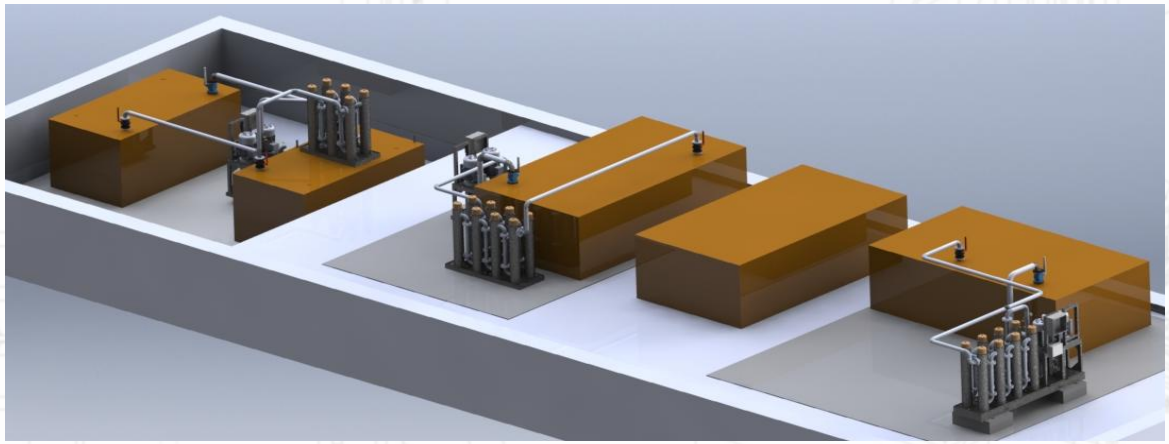

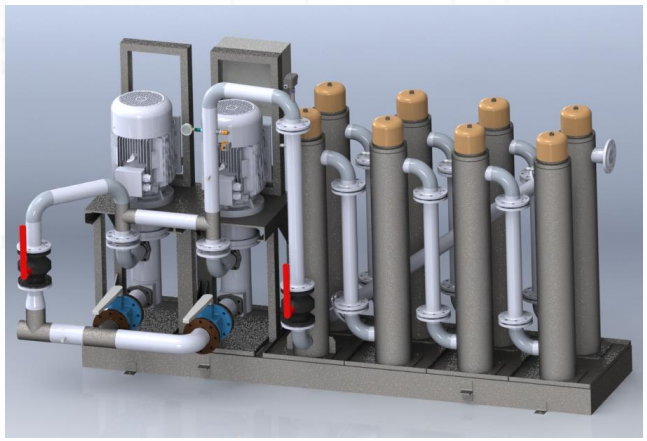

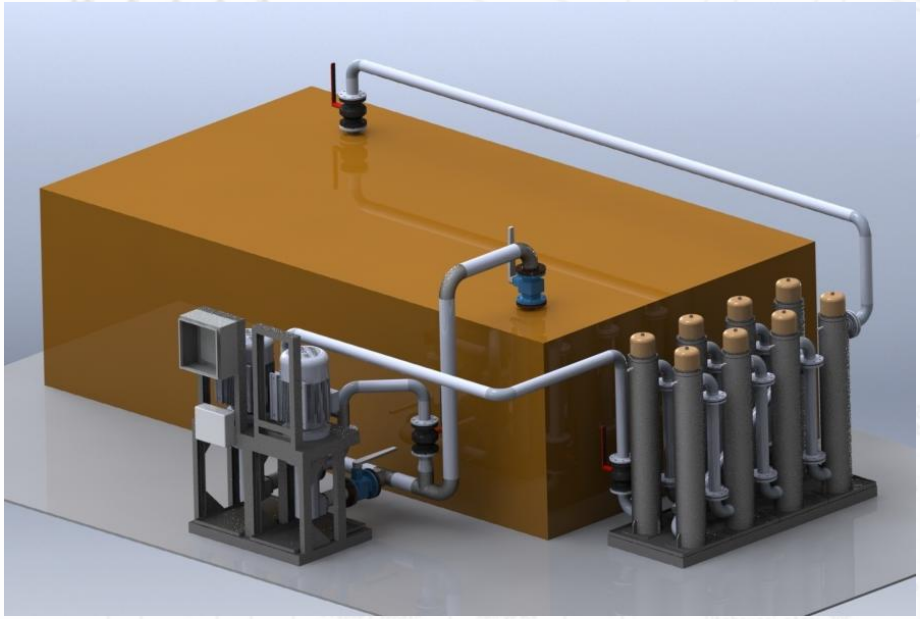

PRODUKTOVÁ KATEGORIE:

PNEUMATICKÉ SYSTÉMY

Zakázková pneumatická řešení – od návrhu a simulace až po konečnou montáž. Efektivní, spolehlivé a přizpůsobené pro automatizační, manipulační a řídicí aplikace. Vyrobeno tak, aby splňovalo požadavky moderního průmyslu s přesností a rychlostí.

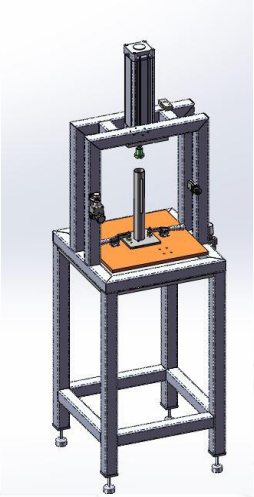

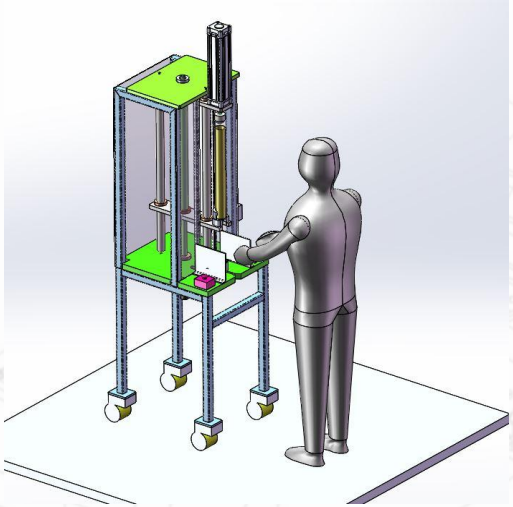

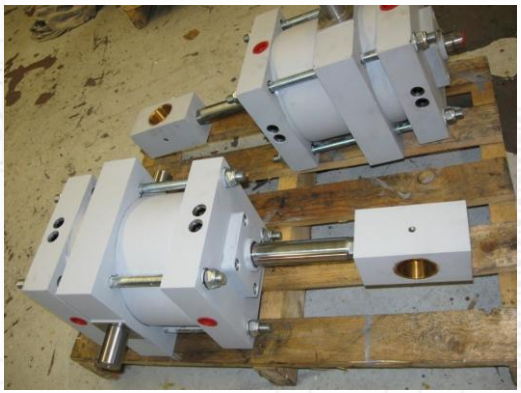

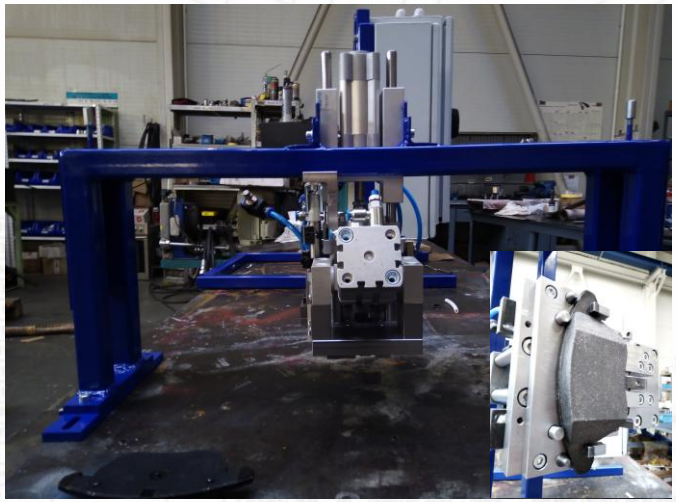

PRODUKTOVÁ KATEGORIE:

KONTROLNÍ SYSTÉM

Řešení na klíč včetně elektrických rozvodů, ovládacích panelů a automatizace. Vytvořeno na míru pro každou aplikaci – zajišťuje bezpečnost, přesnost a spolehlivost. Od jednoduché logiky start/stop až po složitou víceosou regulaci.

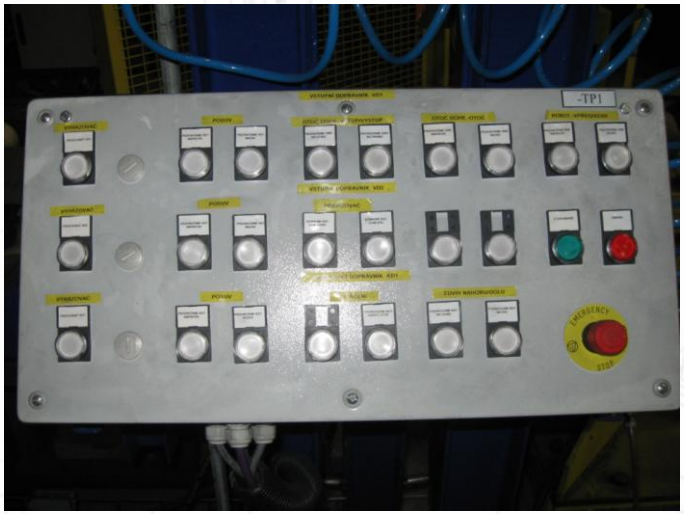

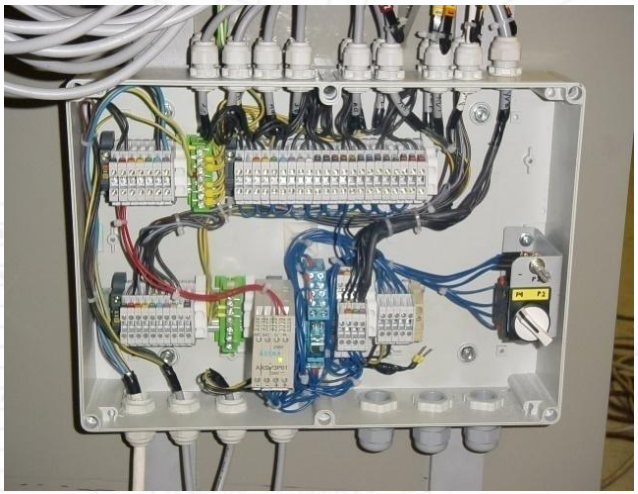

PRODUKTOVÁ KATEGORIE:

VÝKON A DIAGNOSTIKA

Pokročilé nástroje pro měření, analýzu a optimalizaci výkonu systému. Od snímačů točivého momentu až po softwarovou diagnostiku – přesná data v každé fázi. Nezbytné pro uvedení do provozu, údržbu a neustálé zlepšování.

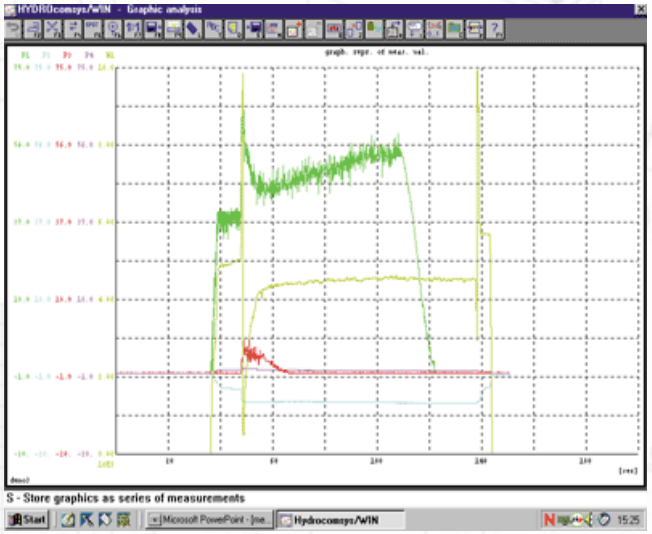

www.interfluid.com

Interfluid
spol. s r.o.

KONTAKTNÍ KANCELÁŘ

obchod@interfluid.com

(+420) 724 364 867
(+420) 595 953 879

SÍDLO OSTRAVA

INTERFLUID spol. s.r.o.
1.máje 3381/106
Ostrava, 703 00
Česká Republika

interfluid@interfluid.com

(+420) 595 953 879
(+420) 606 782 769